Научно производственное предприятие

АВЕРЭЛ

Каталог

Устройства включения резерва АВР 19 (АВР в корпусе 19 дюймов)

2019г.

Устройства включения резерва АВР19
(устройство автоматического включения резерва 19 дюймов)
для установки в стандартную стойку или шкаф 19 дюймов.

1.Однофазные АВР 19

АВР 19 без коммутации нейтрали		
Наименование	**Ток**	**Артикул для заказа**
Устройство АВР19-1-16А (2 ввода 220В, 16А)	16А	АВР-1-16А
Устройство АВР19-1-25А (2 ввода 220В, 25А)	25А	АВР-1-25А
Устройство АВР19-1-32А (2 ввода 220В, 32А)	32А	АВР-1-32А
Устройство АВР19-1-40А (2 ввода 220В, 40А)	40А	АВР-1-40А
Устройство АВР19-1-50А (2 ввода 220В, 50А)	50А	АВР-1-50А
Устройство АВР19-1-63А (2 ввода 220В, 63А)	63А	АВР-1-63А
Устройство АВР19-1-80А (2 ввода 220В, 80А)	80А	АВР-1-80А
Устройство АВР19-1-100А (2 ввода 220В, 100А)	100А	АВР-1-100А

Комплектация коммутационной аппаратурой на выбор: ИЭК, Dekraft, Schneider Electric, ABB, Siemens.

Схема АВР 19 без коммутации нейтрали

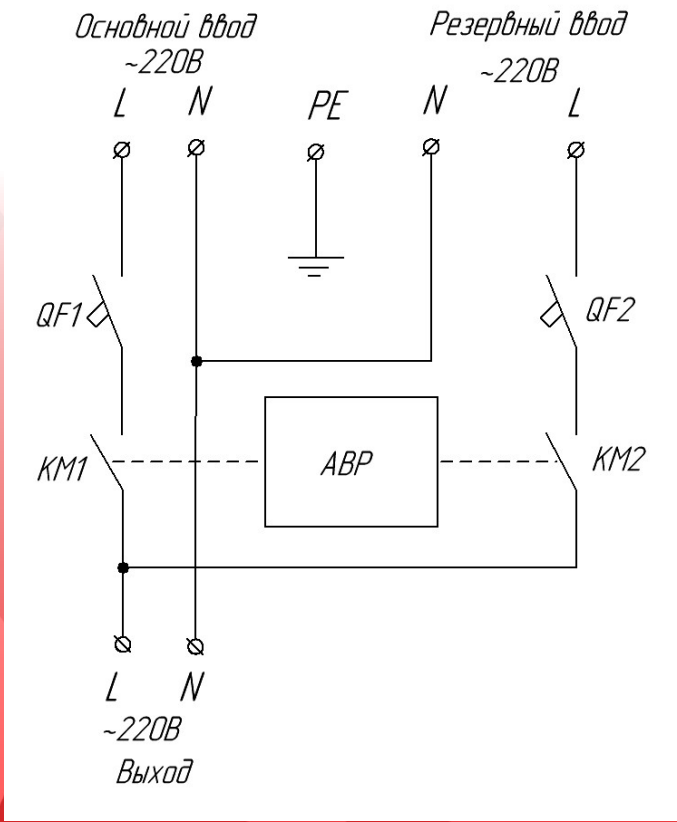

Внешний вид (примерно)

Тел. 8 (800)201 30 76 Тел. 8(495)795 23 19
info@averel.ru
averel.ru

АВР 19 с коммутацией нейтрали		
Наименование	**Ток**	**Артикул для заказа**
Устройство АВР19-1-16А (N) (2 ввода 220В,16А)	16А	АВР-1-16А (N)
Устройство АВР19-1-25А (N) (2 ввода 220В, 25А)	25А	АВР-1-25А (N)
Устройство АВР19-1-32А (N) (2 ввода 220В, 32А)	32А	АВР-1-32А (N)
Устройство АВР19-1-40А (N) (2 ввода 220В, 40А)	40А	АВР-1-40А (N)
Устройство АВР19-1-50А (N) (2 ввода 220В, 50А)	50А	АВР-1-50А (N)
Устройство АВР19-1-63А (N) (2 ввода 220В, 63А)	63А	АВР-1-63А (N)
Устройство АВР19-1-80А (N) (2 ввода 220В, 80А)	80А	АВР-1-80А (N)
Устройство АВР19-1-80А (N) (2 ввода 220В, 100А)	100А	АВР-1-100А (N)

Комплектация коммутационной аппаратурой на выбор: ИЭК, Dekraft, Schneider Electric, ABB, Siemens.

Схема АВР 19 с коммутацией нейтрали

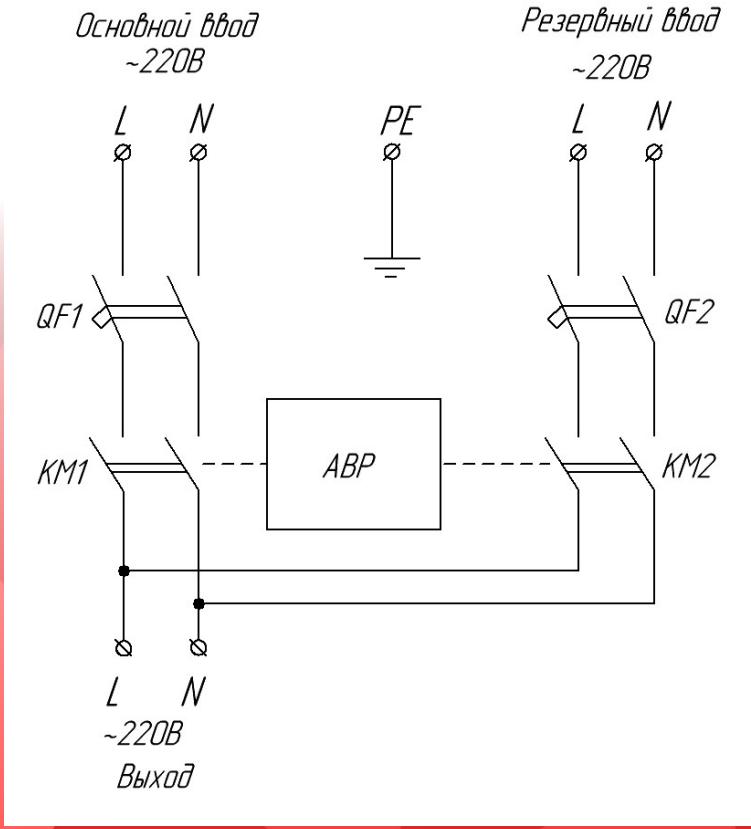

Внешний вид (примерно)

Тел. 8 (800)201 30 76 Тел. 8(495)795 23 19
info@averel.ru
averel.ru

2.Трехфазные АВР 19 дюймов

Наименование	Ток	Артикул для заказа
Устройство АВР19-3-16А (2 ввода 380В, 16А)	16А	АВР-3-16А
Устройство АВР19-3-25А (2 ввода 380В, 25А)	25А	АВР-3-25А
Устройство АВР19-3-32А (2 ввода 380В, 32А)	32А	АВР-3-32А
Устройство АВР19-3-40А (2 ввода 380В, 40А)	40А	АВР-3-40А
Устройство АВР19-3-50А (2 ввода 380В, 50А)	50А	АВР-3-50А
Устройство АВР19-3-63А (2 ввода 380В, 63А)	63А	АВР-3-63А
Устройство АВР19-3-80А (2 ввода 380В, 80А)	80А	АВР-3-80А
Устройство АВР19-3-100А (2 ввода 380В, 100А)	100А	АВР-3-100А

Комплектация коммутационной аппаратурой на выбор: ИЭК, Dekraft, Schneider Electric, ABB, Siemens.

Схема АВР 19 трехфазный

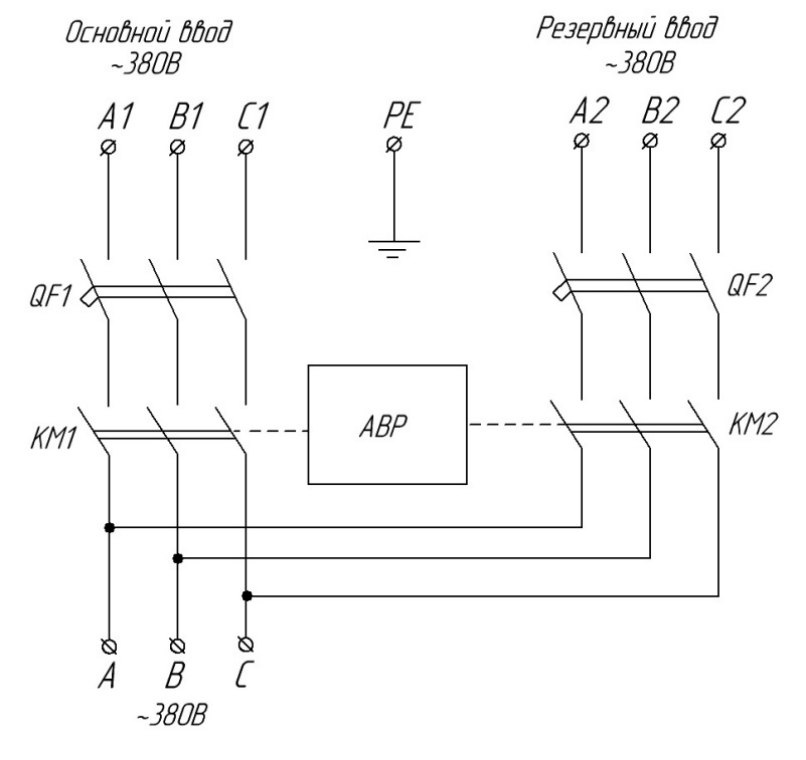

Внешний вид (примерно)

Тел. 8 (800)201 30 76 Тел. 8(495)795 23 19
info@averel.ru
averel.ru

3.Устройства АВР19 серии NEW

Однофазный АВР19	Однофазный АВР19 NEW	Трехфазные АВР19 NEW
АВР-1-16А (NEW)	АВР-1-16А (NEW) N	АВР-3-16А (NEW)
АВР-1-25А (NEW)	АВР-1-25А (NEW) N	АВР-3-25А (NEW)
АВР-1-32А (NEW)	АВР-1-32А (NEW) N	АВР-3-32А (NEW)
АВР-1-40А (NEW)	АВР-1-40А (NEW) N	АВР-3-40А (NEW)
АВР-1-50А (NEW)	АВР-1-50А (NEW) N	АВР-3-50А (NEW)
АВР-1-50А (NEW)	АВР-1-63А (NEW) N	АВР-3-63А (NEW)
АВР-1-80А (NEW)	АВР-1-80А (NEW) N	АВР-3-80А (NEW)

Комплектация коммутационной аппаратурой на выбор: ИЭК, Dekraft, Schneider Electric, ABB, Siemens.

Комплектация и функциональность АВР 19 серии NEW может быть любой на ваш выбор.

Тел. 8 (800)201 30 76 Тел. 8(495)795 23 19
info@averel.ru
averel.ru

4.Дополнительные опции АВР19:

АВР19 без вводных автоматических выключателей, различная индикация на панели, надписи на панели, интерфейс связи, выходы “сухие контакты”, вольтметры, амперметры, жки экран (напряжение, ток и другая информация на выбор), выход запуска ДГУ (генератора), АВР19 на 3 ввода, исполнение корпуса АВР19 по высоте 1U до 6U и другие опции по Вашему техническому заданию.

АВЕРЭЛ

Тел. 8 (800)201 30 76 Тел. 8(495)795 23 19
info@averel.ru
averel.ru